Перехідник Law Tactical для складних прикладів гвинтівок AR Gen 3-M

Призначений для використання з гвинтівками сімейства AR оснащеними буфером віддачі та зворотною пружиною, з газовідводними механізмами усіх типів, калібром від 5,56 мм до .308.
Внесення змін до конструкції гвинтівки повинно виконуватись професійним зброярем. Перед зняттям або встановленням будь-якої частини необхідно переконатися, що зброя розряджена.
Приклад повинен знаходитися в розкладеному вигляді під час стрільби.
Увага! Ведення стрільби зі складаним прикладом заборонено!
Для запобігання випадкового пострілу у складеному положенні, необхідно вмикати запобіжник перед складанням.

1. Підготовка до встановлення

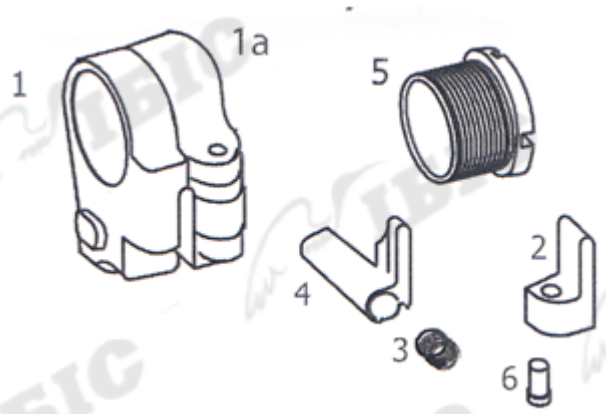

***Частини 1 и 1а поставляються у зібранному вигляді з гвинтом шарніру і не підлягають розбиранню.

За допомогоюшестигранного ключа 9/64 викрутіть гвинт з бічної заглушки. Потім витягніть бічну накладку з корпусу шарніру.
Від'єднайте кнопку та пружину кнопки від корпусу шарніру.

2. Зняття прикладу

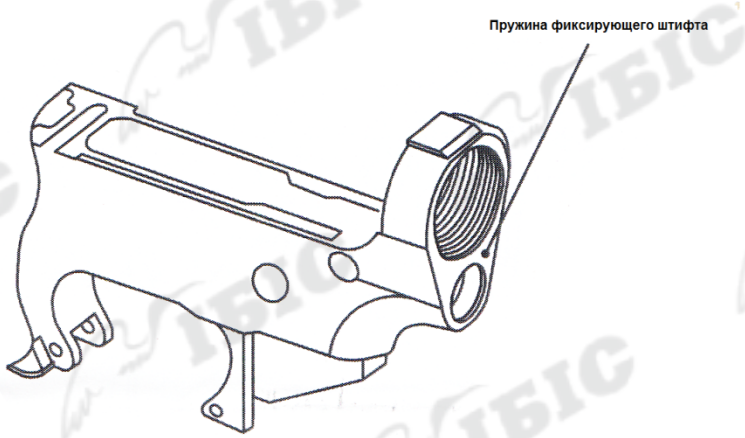

Переконайтеся що зброя розряджена, а запобіжник ввімкнено. Від'єднайте приклад, витягніть буфер та пружину з труби прикладу. Викрутіть трубу прикладу з ресивера. При від'єднанні прикладу будьте обережні і не зачепіть фіксатор та пружину заднього штифта.

3. Встановлення перехідника для складного прикладу

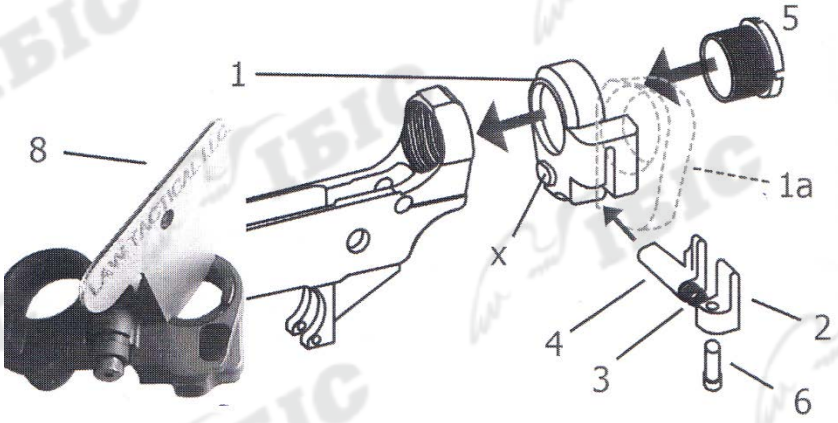

Приставте корпус шарніру до задньої частини ресивера. Необхідно сумістити виступ на корпусі шарніра з заглибленням в задній частині ресивера як при встановленні прикладу типу А2. Утримуючи корпус шарніру на місці почніть вкручувати різьбову частину в корпус ресивера так само як це робиться з трубою прикладу. На різьбовій частині є чотири прорізи для використання інструменту, що йде в комплекті. Затягуйте різьбу до повної фіксації корпусу шарніру на ресивері. Різьба достатньо затягнута якщо інструмент починає вигинатися при затягуванні. Знову встановіть кнопку та пружину в корпус шарніра. Встановіть на місце бічну накладку, вкрутіть гвинт за допомогою шестигранного ключа 9/64.

4. Встановлення прикладу

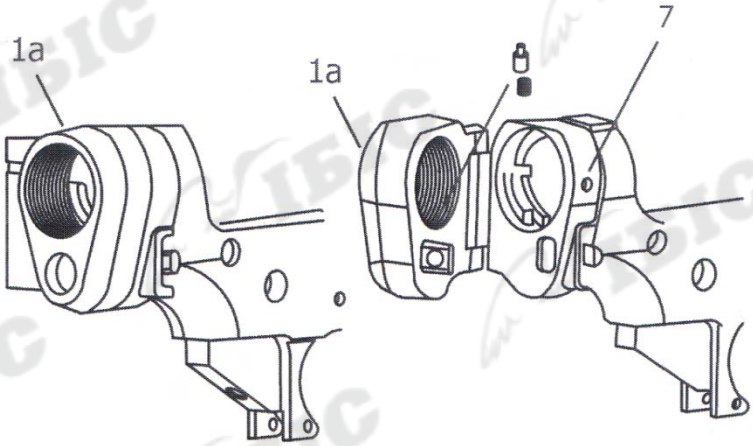

Надійно встановивши перехідник на ресивері затягніть гвинт за допомогою шестигранного ключа 3/32. Не перетягуйте гвинт.
Тепер можна встановити трубу прикладу в задню частину перехідника.

Не забудьте встановити фіксатор буфера. Встановіть трубу прикладу та сам приклад.

5. Встановлення буфера та зворотної пружини

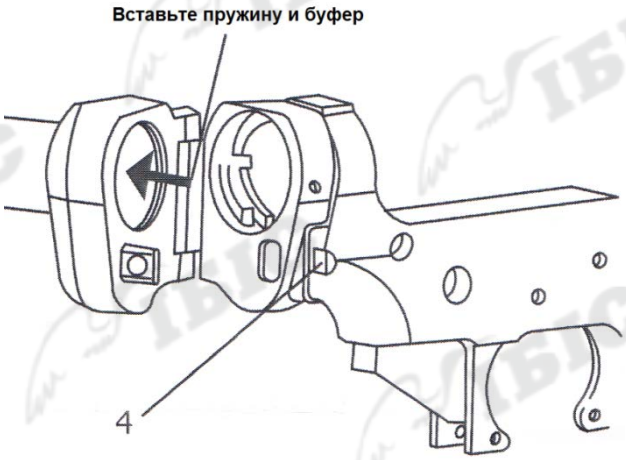

Після встановлення труби та прикладу натисніть кнопку на перехіднику та складіть приклад. Після цього вставте зворотну пружину та буфер віддачі в трубу прикладу. Фіксатор буфера утримує пружину та буфер всередині труби як в складеному так і в розкладеному положеннях прикладу.

6. Встановлення подовжувача корпусу затвору

При складеному прикладі затисніть кнопку. Відведіть затвор в крайнє заднє положення, таким чином аби корпус затвору виступав з ресивера. Тепер ви можете встановити подовжувач затвору в задню частину корпусу затвору. Провертання подовжувача при встановлення спростить задачу. Необхідно надійно встановити подовжувач, аж до першого коліна. Після завершення встановлення відпустіть кнопку та дозвольте корпусу затвору з подовжувачем повернутися в переднє положення.

Для зняття подовжувача повторіть описані дії в зворотній послідовності. За допомогою шестигранного ключа 1/8 затягніть гвинт шарніра. Це збільшить спротив обертання шарніру та загальну жорсткість конструкції. Встановлення завершено.

Перелік частин:
1. Корпус шарніра (передня частина)
1а.Корпус шарніра (задня частина)
2. Бічна накладка
3. Пружина кнопки
4. Кнопка
5. Різьбова частина
6. Шестигранний гвинт 9/64
7. Гвинт 3/32
8. Ключ
9. Подовжувач корпусу затвора
10. Вісь шарніру
11. Гвинт буфера 5/16 (не регулювати і не викручувати)

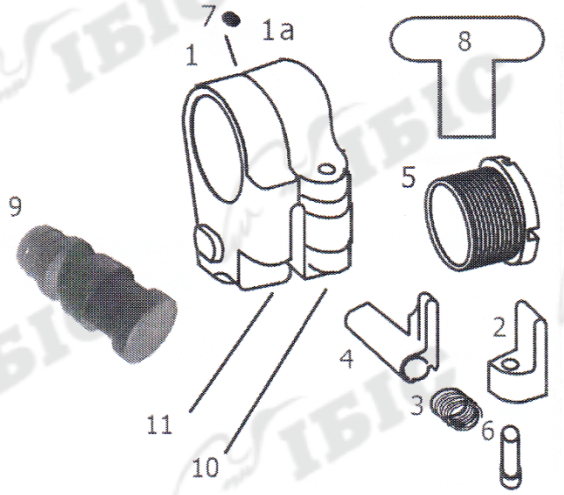

Обслуговування:
Спротив шарніру: затягуючи гвинт шарніру за допомогою шестигранного ключа 1/8 ви можете регулювати спротив. Не виймайте цей гвинт під час встановлення перехідника або обслуговування.

Змінні кільця-прокладки: регулярно перевіряйте кільця-прокладки подовжувача затвору на предмет зносу та пошкодження. В разі видимого зносу або пошкодження кільця-прокладки підлягають заміні.
Змащення: регулярно змащуйте фіксатор шарніру. Також рекомендується чистити та змащувати зовнішні поверхні перехідника.